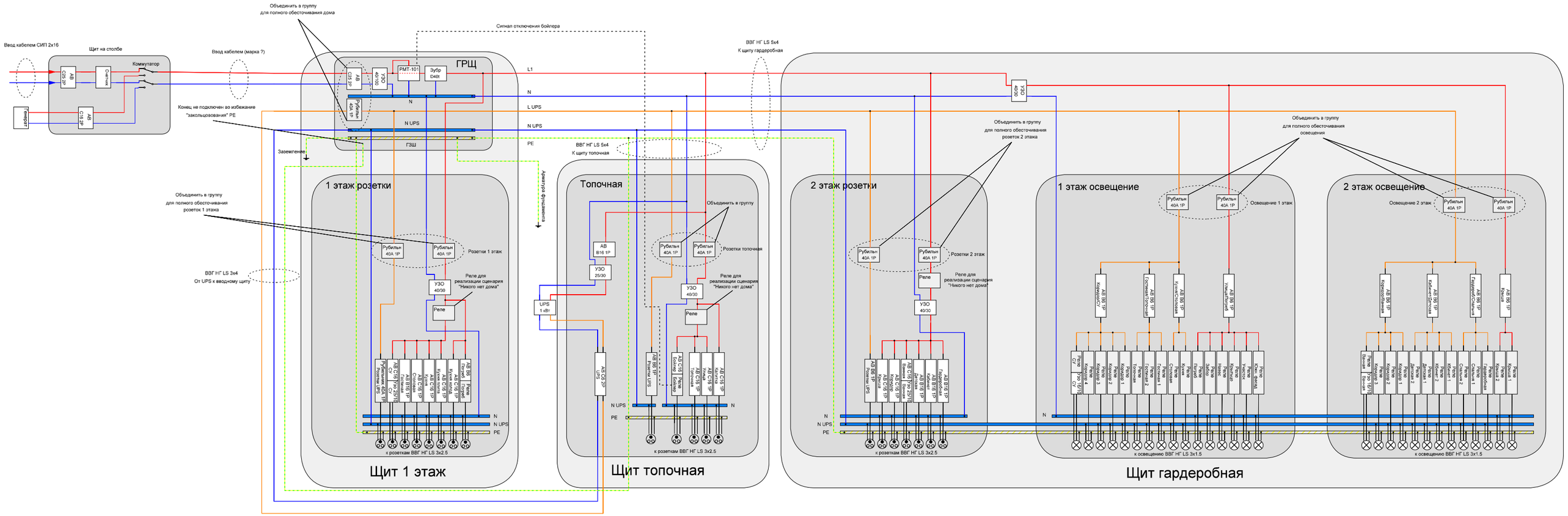

Ввод кабелем СИП 2х16
Щит на столбе
Коммутатор
Генерат
Ввод кабелем (марка ?)
Объединить в группу
для полного обесточивания дома
Конец не подключен во избежание
"закольцовования" PE
Заземление
Сигнал отключения бойлера
ГРЩ
L1
N
L UPS
N UPS
PE
ГЗШ
ВВГ НГ LS 5х4
К щиту гардеробная
ВВГ НГ LS 5х4
К щиту топочная
Объединить в группу
для полного обесточивания
розеток 1 этажа
ВВГ НГ LS 3х4
От UPS к вводному щиту
1 этаж розетки
Розетки 1 этаж
Реле для
реализации сценария
"Никого нет дома"
Реле
к розеткам ВВГ НГ LS 3х2.5
Щит 1 этаж
Топочная
Объединить в группу
Розетки топочная
Реле для
реализации сценария
"Никого нет дома"
Реле
к розеткам ВВГ НГ LS 3х2.5
Щит топочная
2 этаж розетки
Объединить в группу
для полного обесточивания
розеток 2 этажа
Розетки 2 этаж
Реле для
реализации сценария
"Никого нет дома"
Реле
к розеткам ВВГ НГ LS 3х2.5
1 этаж освещение
Освещение 1 этаж
к освещению ВВГ НГ LS 3х1.5
2 этаж освещение
Объединить в группу
для полного обесточивания
освещения
Освещение 2 этаж
к освещению ВВГ НГ LS 3х1.5
Щит гардеробная